ТОРМОЗА КОЛОДОЧНЫЕ СЕРИИ ТКГ

Общий вид, габаритные и установочные размеры колодочного тормоза, типов ТКГ-160 (200; 300), ТКГ-400 (500) с электрогидротолкателем

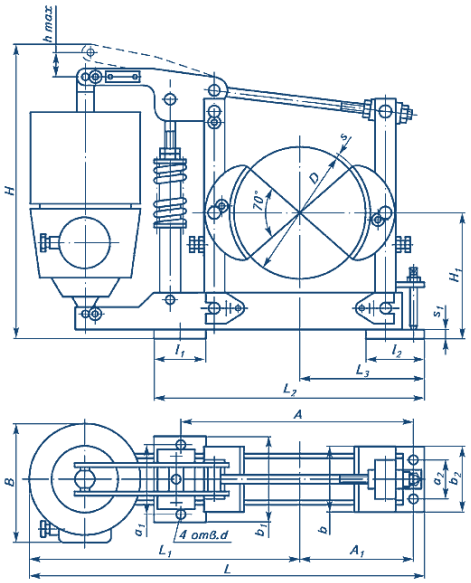

Тип тормоза	Габаритные и присоединительные размеры тормозов типа ТКГ, мм									
	A	A_1	B	D	H	H_1	L	L_1	L_2	L_3
ТКГ-160	200	72	202	160	415	144	495	355	263	140
ТКГ-200	350	175		200	425	170	603	419	415	213
ТКГ-300	500	250	212	300	550	240	772	502	560	270
ТКГ-400	340	170	232	400	600	300	895	630	530	265
ТКГ-500	410	205		500	735	400	1160	727	786	433

продолжение

Тип тормоза	Габаритные и присоединительные размеры тормозов типа ТКГ, мм										
	a_1	a_2	b	b_1	b_2	d	h_{max}	l_1	l_2	s	s_1
ТКГ-160	90		70	120		13	32	30		6	6
ТКГ-200	120	60	90	150	90	18		50	80	8	7
ТКГ-300	150	80	140	190	120	22	65	80	100		12
ТКГ-400	68		180	180	128		80	120			

Наименование параметра	Значение параметра для типоисполнений тормозов электрогидротолкателями								
	ТКГ-160	ТКГ-200	ТКГ-160-1	ТКГ-200-1	ТКГ-300	ТКГ-400	ТКГ-500	ТКГ-600	ТКГ-700
Диаметр тормозного шкива, мм	160	200	160	200	300	400	500	600	700
Расчетный тормозной момент, Н·м	100	300	100	300	800	1500	2500	5000	8000
Род тока	Переменный, частотой 50 Гц								
Напряжение, В	220/380								
Потребляемая мощность, В·А	160		160		200	240		350	
Номинальное усилие на штоке толкателя, Н, не менее	300		300		500	800		2000	
Ход штока толкателя, мм, не менее	32 (50)		50		65	80		60	90
Время наложения колодок, с, не более	0,2		2		0,35	0,4		1	1,5
Масса тормоза, кг, не более	21,5	30	21,5	30	55	95	150	210	319
Тип толкателя	ТЭ-30		ТЭ-30 РД		ТЭ-50	ТЭ-80		ТЭ-200	
Диапазон регулирования полного времени опускания штока, с	-		2-8		-				
Усилие демпфирующей пружины (регулируемое), Н			80-200						